府民公募型安心 ・ 安全整備事業 （ 市町村協働型・府民提案型 ）

受付番号	170, 171

路線･河川名等	山城総合運動公園 （宇治市広野町八軒屋谷）

＜ 位 置 図 ＞

写　　真　　等

区間状況

標準横断面図

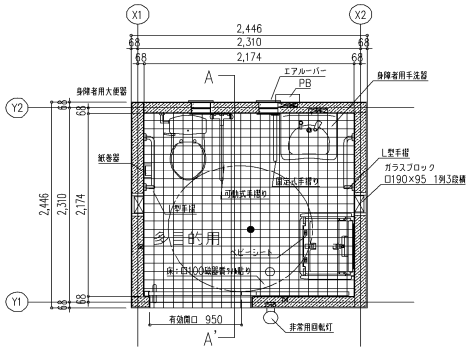

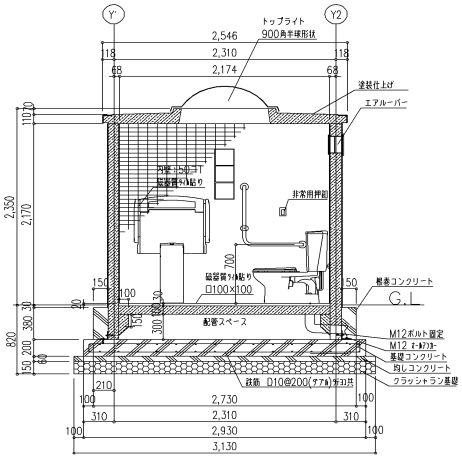

特記事項	